CLAIR

クレア®

高天井LED

series

納入仕様書

Ver.2.0

- [***-250-50HT]　高天井LED250
- [***-400-50HT]　高天井LED400
- [***-700-50HT]　高天井LED700
- [***-1000-50HT]　高天井LED1000

〒130−0026
東京都墨田区両国4−30−6　2F
(有) ミレニアムプラン
電話　03−5638−0557
FAX　03−5638−0558
http//:mille-p.net

承認	確認	作成

1. 製品種別および型式説明

S300 - 250 - 50 H T

S300:300mm高口金（標準）
S180:180mm高口金
S400:400mm高口金
FA:アームタイプ（投光器型／吊下げ型）
FR:アイボルトタイプ

製品タイプ
250:250タイプ
400:400タイプ
700:700タイプ
1000:1000タイプ

色温度
50:5000K（標準）
40:4000K
30:3000K

配光角度
H:80°レンズ（250/400/700）
S:50°レンズ（400/700/1000）
V:30°レンズ（700）
R:120°レンズ（700）

レンズ仕様
T:透明（標準）
K:拡散［150°配光］

□アーム

●投光器型
・NA-01: 投光器型アームA（250用） ※DP-01対応
・NA-02: 投光器型アームB（400/700用）
・NA-03: 投光器型アームC（1000用）
・DP-01: 電源取付けプレート（NA-01/TU-01用）
※アームに電源を取付ける場合に必要

●吊下げ型
・TU-01: 吊下げ型アームA（250用） ※DP-01対応
・TU-02: 吊下げ型アームB（400/700用）
・TU-03: 吊下げ型アームC（1000用）
・DP-01: 電源取付けプレート（NA-01/TU-01用）
※アームに電源を取付ける場合に必要

□その他

●シリコンパッケージ
・SR-01: シリコンパッケージ（250タイプ 180mm口金用）

2. 製品外形寸法

高天井LED250口金タイプ　標準仕様(E39)　製品外形図

≪本体≫ S300-250-50HT

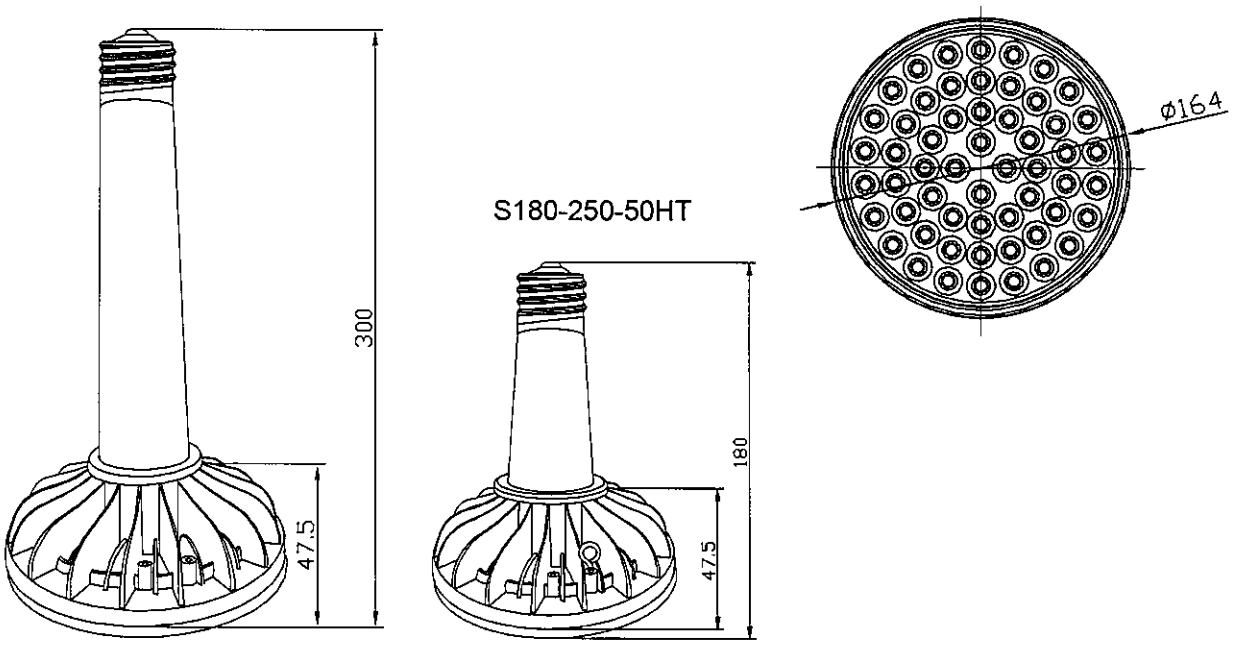

≪電源≫　NPW250-50

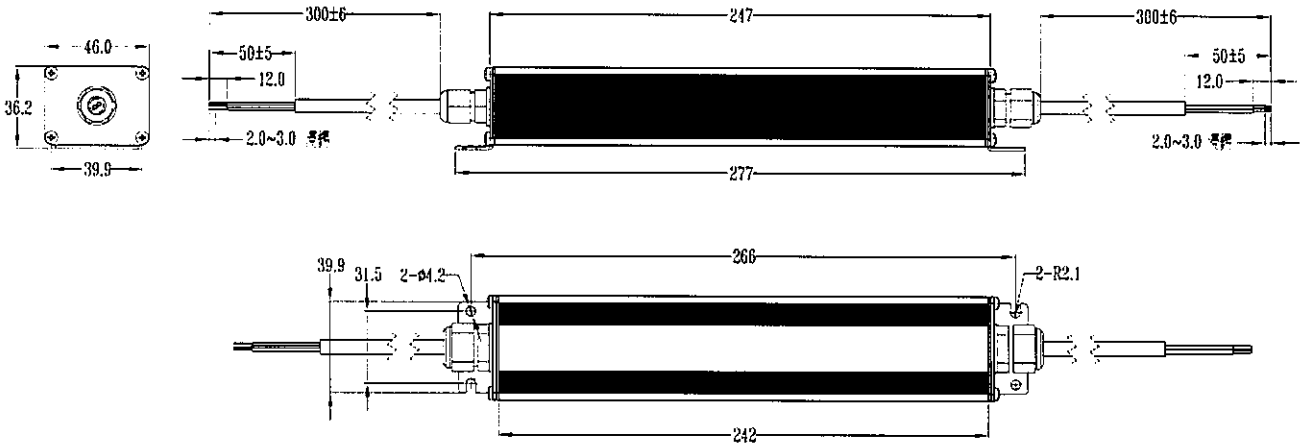

高天井LED400口金タイプ　標準仕様(E39)　製品外形図

≪本体≫　S300-400-50HT

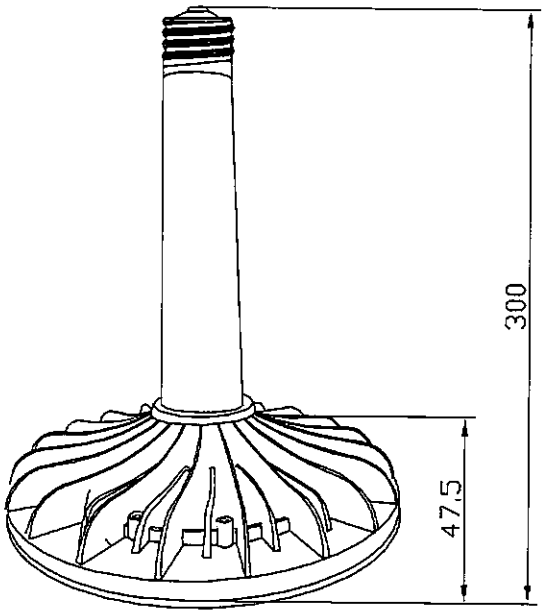

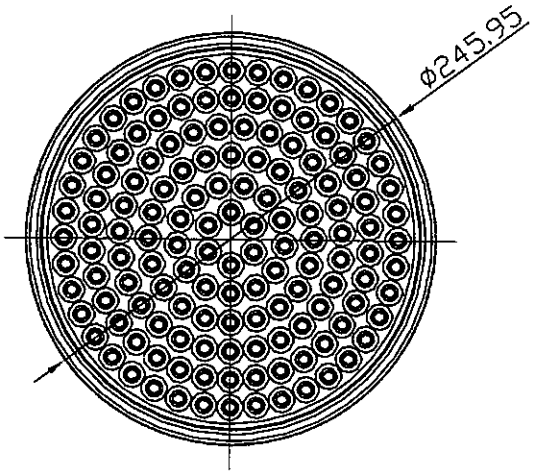

≪電源≫　NPW400-90

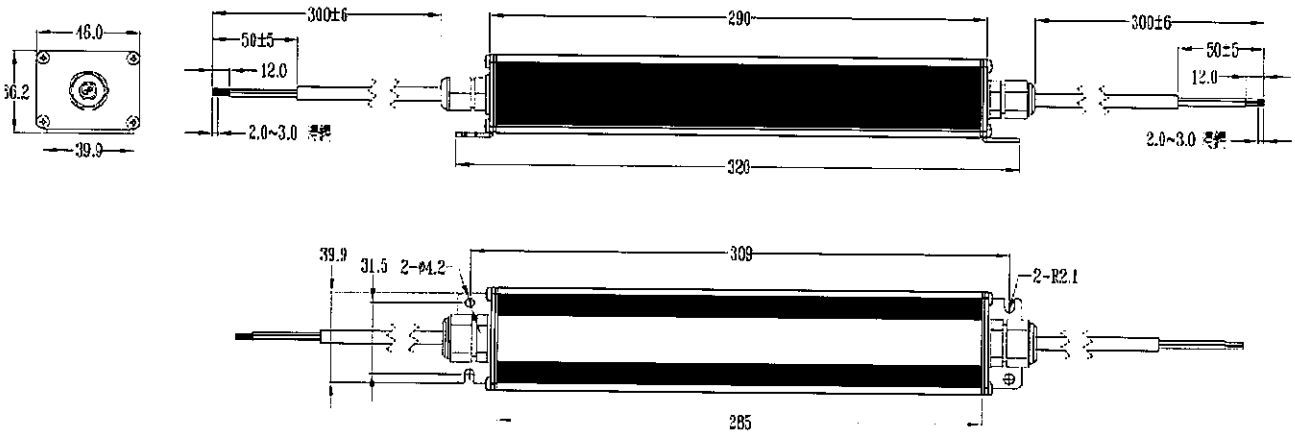

高天井LED700口金タイプ　標準仕様(E39)　製品外形図

≪本体≫　S300-700-50HT

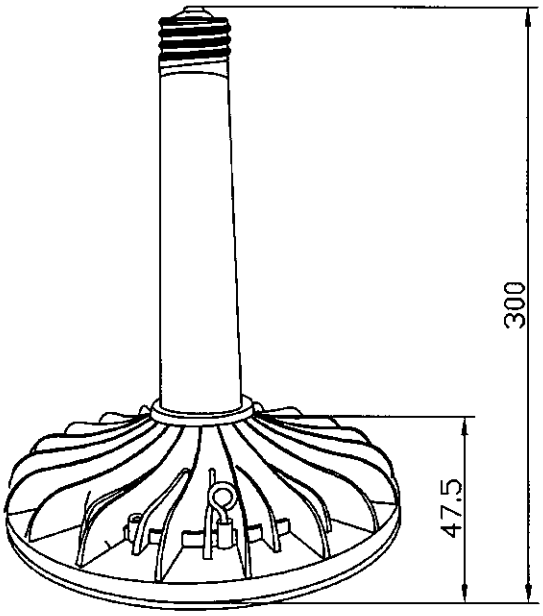

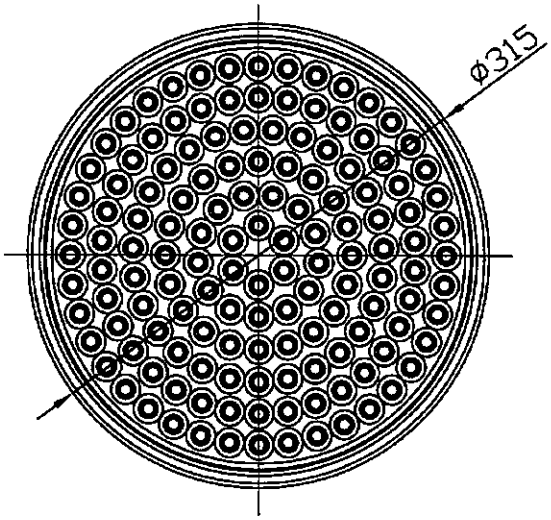

≪電源≫　NPW700-150

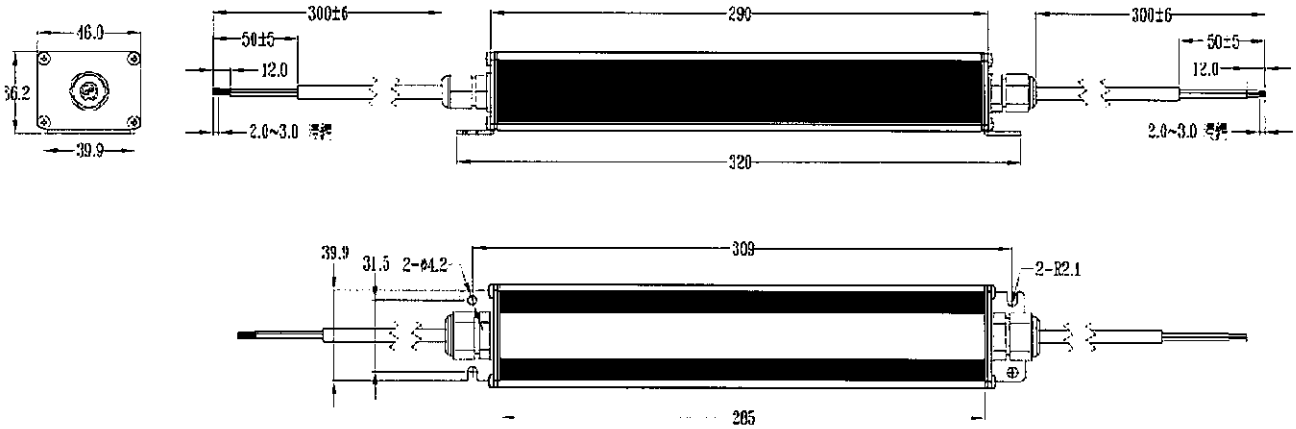

高天井LED1000口金タイプ　標準仕様(E39)　製品外形図

≪本体≫　S300-1000-50ST

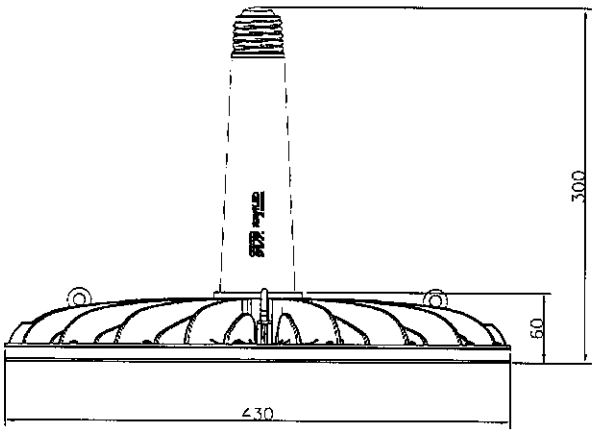

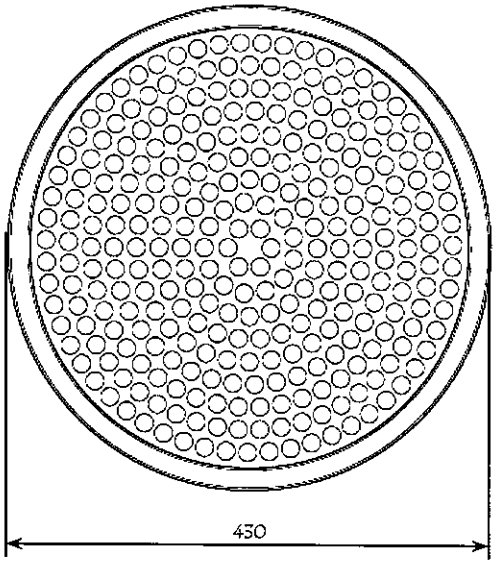

≪電源≫　NPW1000-280

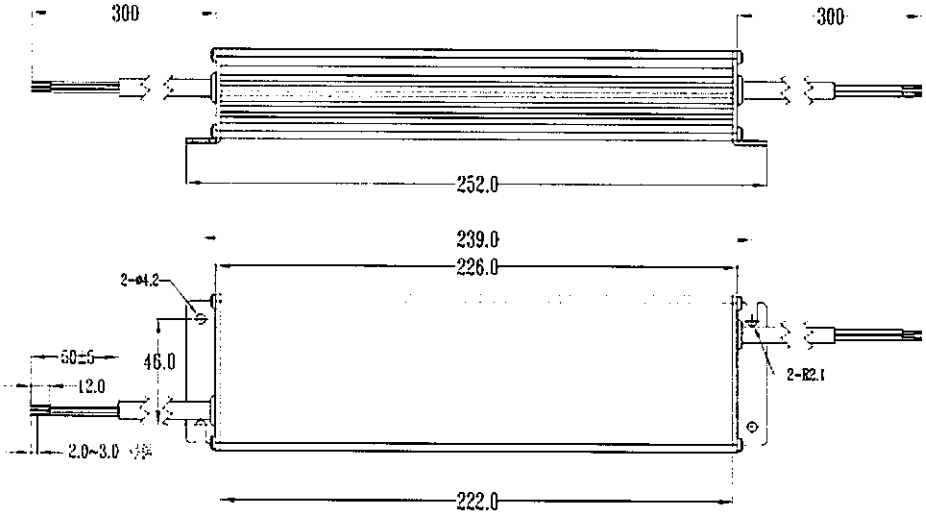

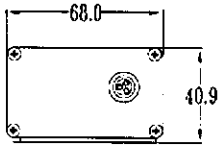

■吊下げ型アーム仕様(1)

[TU-01]吊下げ型アームA(250用)　アーム重量:1000g

[DP-01]電源取付けプレート(TU-01用)　重量:120g　※アームに電源を取付ける場合に必要

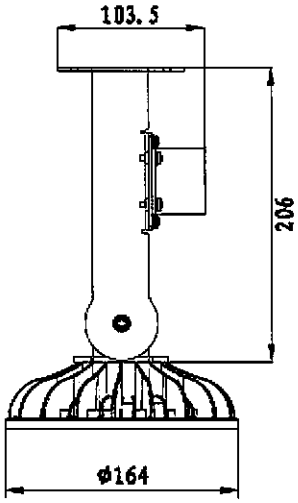

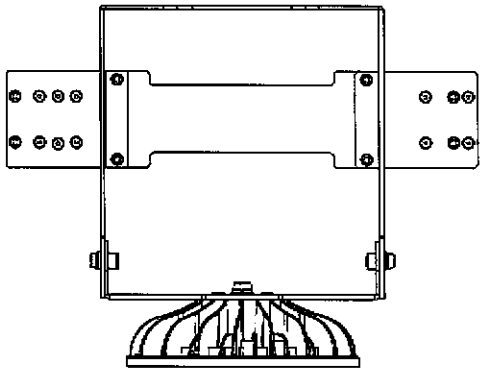

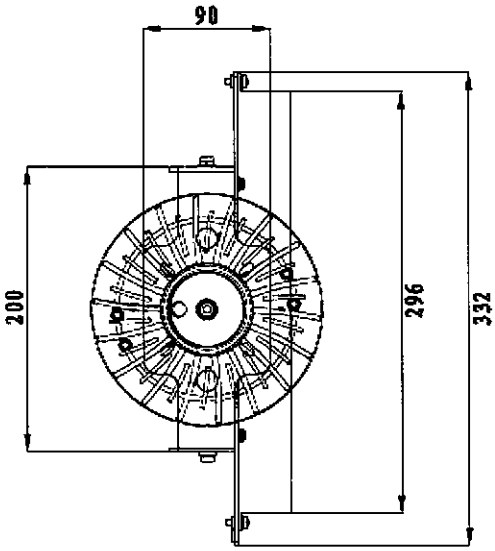

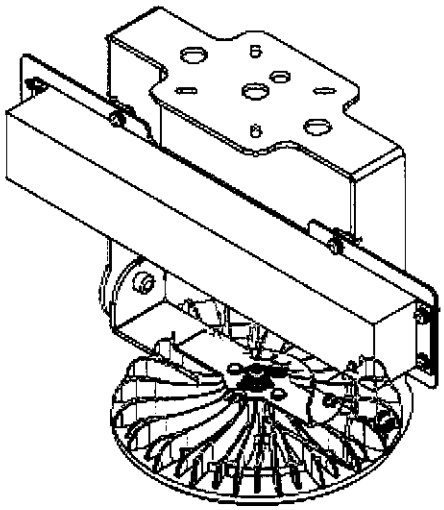

■吊下げ型アーム仕様(2)

[TU-02]吊下げ型アームB(400/700用)　アーム重量:1400g　※DP-01 電源取付けプレートは不要

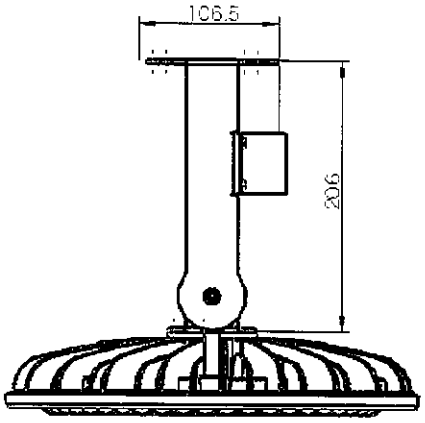

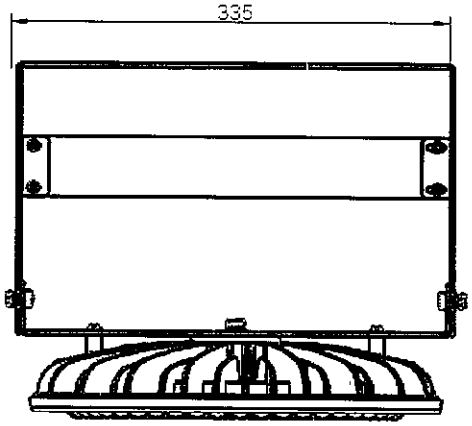

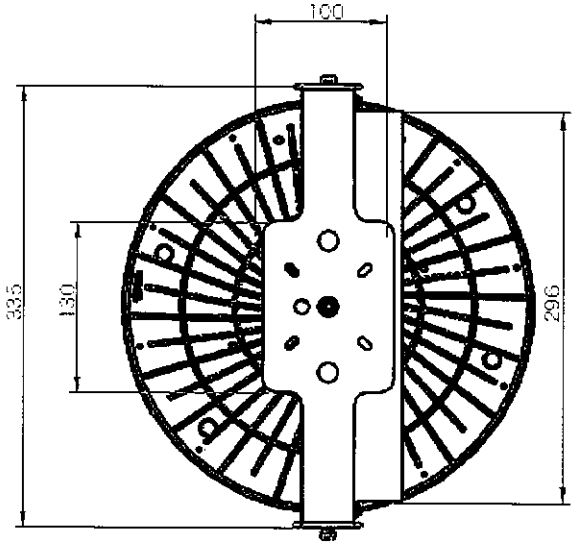

■吊下げ型アーム仕様(3)

[TU-03]吊下げ型アームC(1000用)　アーム重量:2200g　※DP-01 電源取付けプレートは不要

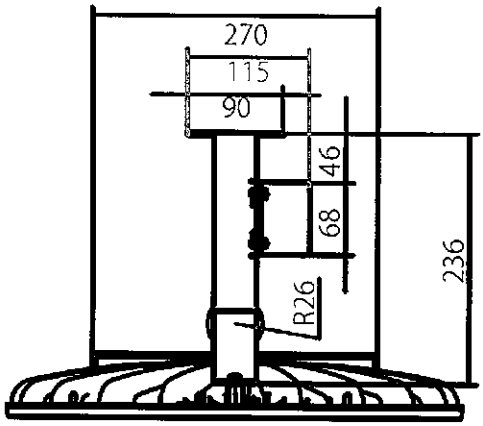

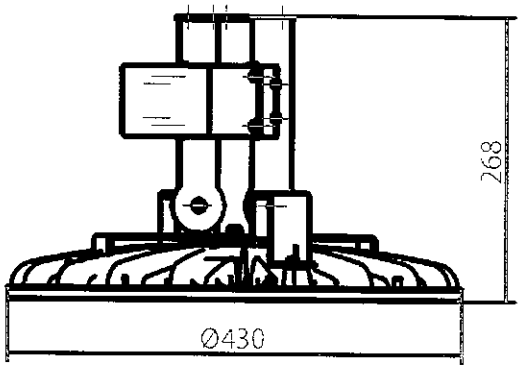

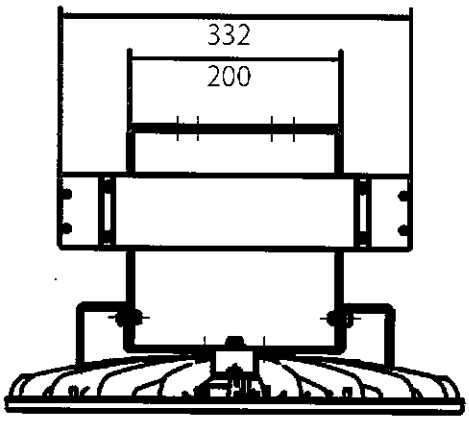

■投光器型アーム仕様(1)

[NA-01]投光器型アームA(250用) アーム重量:1120g

[DP-01]電源取付けプレート 重量:120g ※アームに電源を取付ける場合に必要

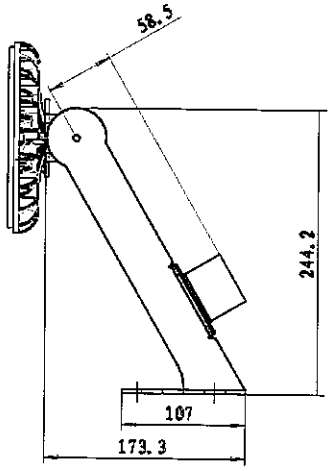

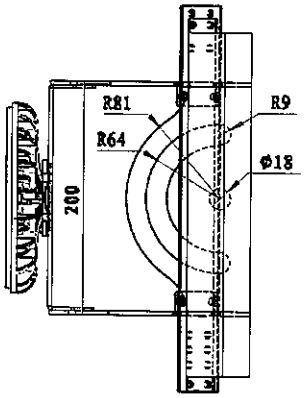

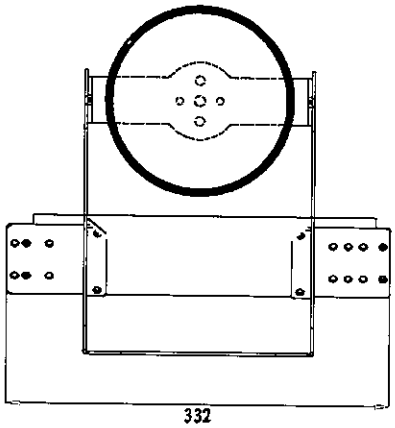

[NA-02]投光器型アームB(400/700用) アーム重量:1600g

※アームに電源を取付ける場合は直接アームに取付け

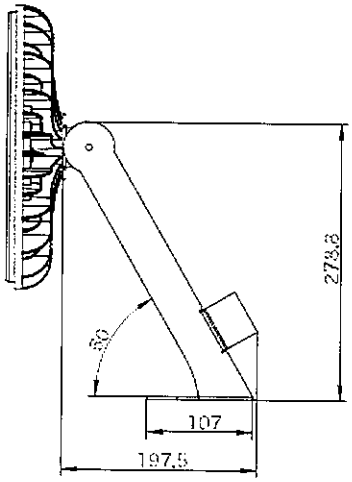

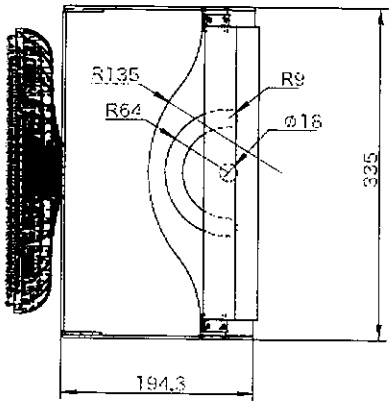

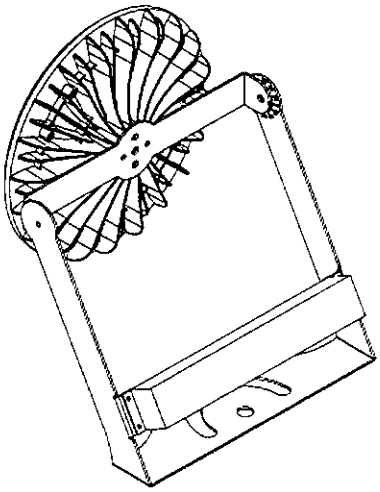

■投光器型アーム仕様(2)

[NA-03]投光器型アームC(1000用) アーム重量:3600g

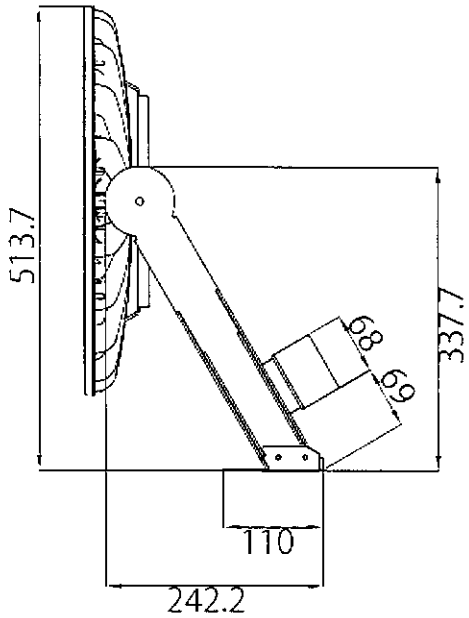

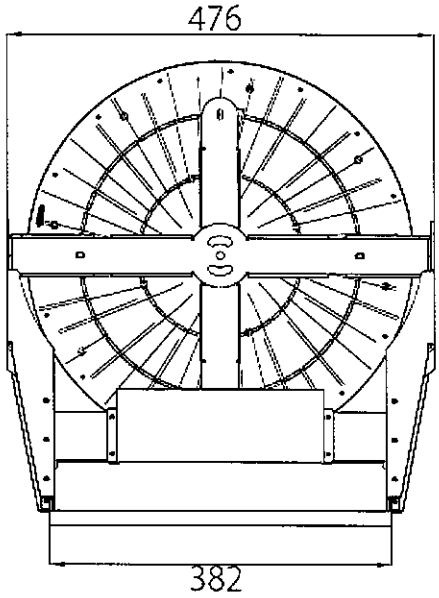

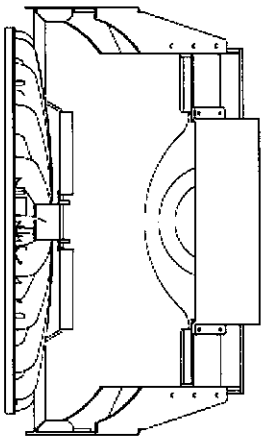

[SR-01]　シリコンパッケージ(S180-250用)

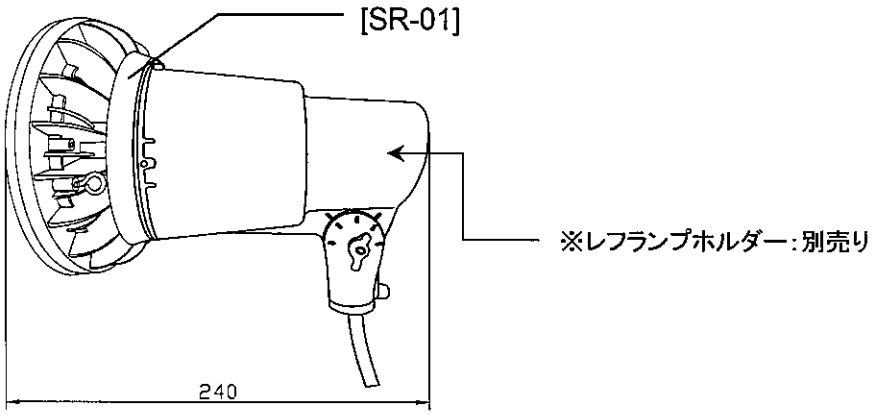

[FR-400-50HT]　アイボルト仕様

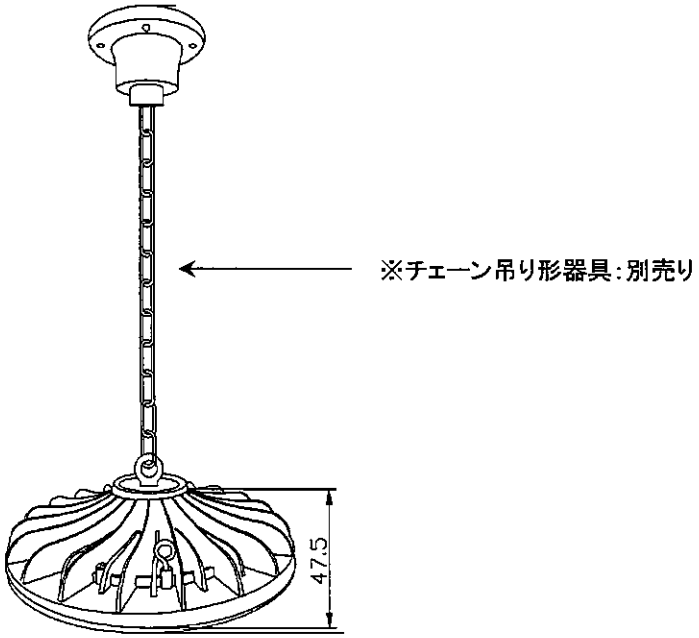

3. 製品仕様 ≪高天井LED250／400≫

≪本体仕様≫

品名	高天井LED250(標準)	高天井LED400(標準)
型式	S300-250-50HT	S300-400-50HT
寸法	Φ164mm×300mm	Φ246mm×300mm
重量	700g	1200g
定格電圧	AC100V/200V/220V	AC100V/200V/220V
消費電力	50W	90W
全光束	5500lm	10800lm
力率	0.99	0.99
相関色温度	5000K	5000K
平均演色評価数	Ra70	Ra70
口金	E39	E39
配光角度	80°	80°
レンズ仕様	クリア	クリア
動作保証温度	−20～＋60℃	−20～＋60℃
定格寿命	50000h	50000h
IP保護等級	IP65相当	IP65相当
LED数	56pcs	140pcs
LED素子	豊田合成	豊田合成
保証期間	2年	2年

≪電源仕様≫

品名	50W専用電源	90W専用電源
型式	NPW250-50	NPW400-90
寸法	46mm×36mm×247mm	46mm×36mm×290mm
重量	810g	940g
入力電圧	AC100V～AC242V	AC100V～AC242V
電源周波数	50Hz/60Hz	50Hz/60Hz
入力電流	0.50A(100V) 0.25A(200V)	0.90A(100V) 0.45A(200V)
出力電圧	DC43V	DC43V
IP保護等級	IP67相当	IP67相当
適合規格	PSE適合	PSE適合

3. 製品仕様 ≪高天井LED700／1000≫

≪本体仕様≫

品名	高天井LED700(標準)	高天井LED1000(標準)
型式	S300-700-50HT	S300-1000-50ST
寸法	Φ315mm×300mm	Φ430mm×300mm
重量	1800g	2800g
定格電圧	AC100V/200V/220V	AC200V/220V
消費電力	150W	280W
全光束	15200lm	31000lm
力率	0.99	0.99
相関色温度	5000K	5000K
平均演色評価数	Ra70	Ra70
口金	E39	E39
配光角度	80°	50°
レンズ仕様	クリア	クリア
動作保証温度	−20～＋60℃	−20～＋60℃
定格寿命	50000h	50000h
IP保護等級	IP65相当	IP65相当
LED数	182pcs	248pcs
LED素子	豊田合成	豊田合成
保証期間	2年	2年

≪電源仕様≫

品名	150W専用電源	280W専用電源
型式	NPW700-150	NPW1000-280
寸法	46mm×36mm×290mm	46mm×36mm×290mm
重量	940g	1200g
入力電圧	AC100V～AC242V	AC180V～AC242V
電源周波数	50Hz/60Hz	50Hz/60Hz
入力電流	1.50A(100V) 0.75A(200V)	1.40A(200V) 1.27A(220V)
出力電圧	DC43V	DC43V
IP保護等級	IP67相当	IP67相当
適合規格	PSE適合	PSE適合

4. 梱包様式

・高天井LED250（標準）　6台／ケース

個別梱包: 254×254×494mm　総重量（G.W.）:1.98kg　ネット重量（N.W.）:1.26kg

外箱:　790×530×517mm　総重量（G.W.）:13.50kg　ネット重量（N.W.）:7.56kg

・高天井LED400（標準）　4台／ケース

個別梱包: 316×316×494mm　総重量（G.W.）:3.05kg　ネット重量（N.W.）:1.94kg

外箱:　655×655×517mm　総重量（G.W.）:14.08kg　ネット重量（N.W.）:7.76kg

・高天井LED700（標準）　4台／ケース

個別梱包: 385×385×494mm　総重量（G.W.）:3.83kg　ネット重量（N.W.）:2.54kg

外箱:　800×800×517mm　総重量（G.W.）:17.86kg　ネット重量（N.W.）:10.16kg

・高天井LED1000（標準）　1台／ケース

個別梱包: 524×523×524mm　総重量（G.W.）:6.98kg　ネット重量（N.W.）:4.24kg

・アームタイプ製品（250/400/700共通）　1台／ケース

個別梱包: 420×560×250mm

・アームタイプ製品（1000用）　1台／ケース

個別梱包: 694×653×224mm

取扱説明	高天井LED250/400/700/1000

製品のご使用にあたってのお願い

製品を安全にお使いいただくために、この取扱説明書をよくお読みください。また、いつでも参照できるように大切に保管してください。

1 安全上のご注意

この取扱説明書では、誤った取り扱いをした場合に生じることが想定される危険の度合いを以下の通り、「警告」「注意」として、区分、説明しています。これらの警告・注意事項は必ず守ってください。

⚠警告 取り扱いを誤った場合、人が死亡または重傷を負う危険性が想定される内容

≪施工者様へ≫

- ●器具本体および電源取付けの際は、必ず電気工事資格者の方が取付け・配線工事を行ってください。
- ●取付け工事の際は必ず電源を切って行ってください。感電・火災の原因となります。
- ●器具本体取付けに際して、適合ソケットE39であることを確認してください。また、ソケットに確実に取り付けてください。
- ●決められた入力電圧を必ず守ってください。(使用電圧:AC100～242VまたはAC180V～242V)
  器具本体に搭載されたLEDチップおよび電源 内部の電子部品破損の原因となります。
- ●器具本体に既設安定器や他社電源を使用しないでください。また、一般照明器具および他社LED照明器具に本電源を使用しないでください。感電・破壊・火災・誤作動などの原因となります。
- ●器具本体および電源の取付けは、本取扱説明書に従って行ってください。取付けに不備があると感電・破壊・火災・誤作動などの原因となります。
- ●電源の配線方法は、本取扱説明の「配線方法」に従い行ってください。誤った配線を行うと器具および電源の感電・破壊・火災・誤作動の原因となります。
- ●アース工事は電気設備の技術基準に従い、確実に行ってください。アースが不完全の場合、感電の原因となります。
- ●器具本体および電源の取付けは指定された部品を使用し、器具本体重量に耐えられるように行ってください。取付けに不備があると、感電・火災・落下の原因となります。
- ●器具本体取付けの際は落下防止のための付属のワイヤーケーブルを必ず使用してください。
- ●屋内および一般的屋外用LED照明器具です。塩害を受けやすい場所や振動が激しい場所、サウナなど湿度が高い場所、粉塵が多い場所、冷凍庫などの外気温が低い場所、水中、引火する危険のある場所での使用はおやめください。
  器具本体および電源の破損、感電、絶縁不良、錆、火災などの原因となります。

≪お客様へ≫

- ●お客様での修理や改造は絶対におやめください。修理や改造は感電・破壊・火災・誤作動など、重大な事故につながる恐れがあります。
- ●本製品取り付け状態および点灯状態に異常がないことをご確認の上、ご使用ください。
- ●煙や臭いなどの異常を感じた場合、すぐに照明電源を切って本製品を取り外してください。
- ●本製品に、落下などの強い衝撃を与えないでください。
- ●本製品は、静電気に対して非常に敏感な製品であり、そのエネルギーによっては製品にダメージを与える場合があります。取り扱いの際には静電気にご注意ください。
- ●本製品のお手入れの際は、必ず電源を切って本製品が十分に冷えてから行ってください。やけど、感電の原因になります。
- ●本製品を布や紙などの可燃物で覆ったり、被せたり、燃えやすいものを近づけたりしないでください。火災の原因になります。
- ●本製品にアルカリ系洗剤、ガソリン、シンナー、ベンジン、灯油、アルコール殺虫剤、磨き粉をかけないでください。
  本製品の破損・感電・落下・火災の原因となります。

⚠注意 取り扱いを誤った場合、人が傷害を負うか、または物理的損害を負う可能性が想定される内容

≪施工者様へ≫

●器具本体と電源の配線間にスイッチやリレーなどを入れないでください。器具本体および電源の故障・火災の原因となります。
●器具本体および電源ユニットを改造したり、部品を変更して使用することは絶対におやめください。器具本体および電源の落下・感電・火災の原因となります。
●本製品を調光機能を照明器具や、誘導・非常用照明器具に使用しないでください。火災・破壊・誤作動の原因となります。
●器具本体および電源を密封したり、器具本体から放熱された熱が滞留する空間に設置しないでください。LEDチップおよび電源の寿命が短くなる原因となります。
●交流電源を繰り返し、継続して、入り切りさせての使用は行わないでください。故障・火災の原因となります。
●濡れた手で本製品を取り扱わないでください。感電・故障の原因となります。
●入力は交流電源をご使用ください。電源周波数は50Hz/60Hz共用です。電源電圧は、本取扱説明書に記載された電圧の範囲内でご使用ください。器具の定格電圧と電源電圧は本製品を取付ける前に必ず確認してください。
●電動機・工作機が使用されている場所では、電源とは別に動力源を分けて配線してください。火災・故障の原因となります。

≪お客様へ≫

●器具本体および電源を水洗いしないでください。感電・故障の原因となります。
●器具本体を清掃する際は、やわらかい乾いた布か、水で浸したやわらかい布をよく絞ってからふいてください。
●本製品には寿命があります。設置して50000時間以上経過すると、外観に異常がなくても内部の劣化を進行しています。はやめの点検・交換をおすすめします。
●5年に1回は、工事事業者などの専門家による点検をお受けください。点検せずに長期間使い続けると、発煙・発火・感電・落下などに至る場合があります。

2 その他のご注意

●使用環境温度が60℃を超えるような場所に設置した場合、寿命が短くなることがあります。
●一度納入した製品の仕様変更(50度レンズ・拡散レンズ・400mm口金など)はできません。
●器具本体内のLEDチップを交換することはできません。
●既存器具に取付ける場合、本取扱説明書に従い安全に取付けれていることを十分ご確認のうえご使用ください。

配線工事方法

⚠警告 取り扱いを誤った場合、人が死亡または重傷を負う危険性が想定される内容

取付け工事の際は必ず電源を切って行ってください。感電・火災の原因となります。

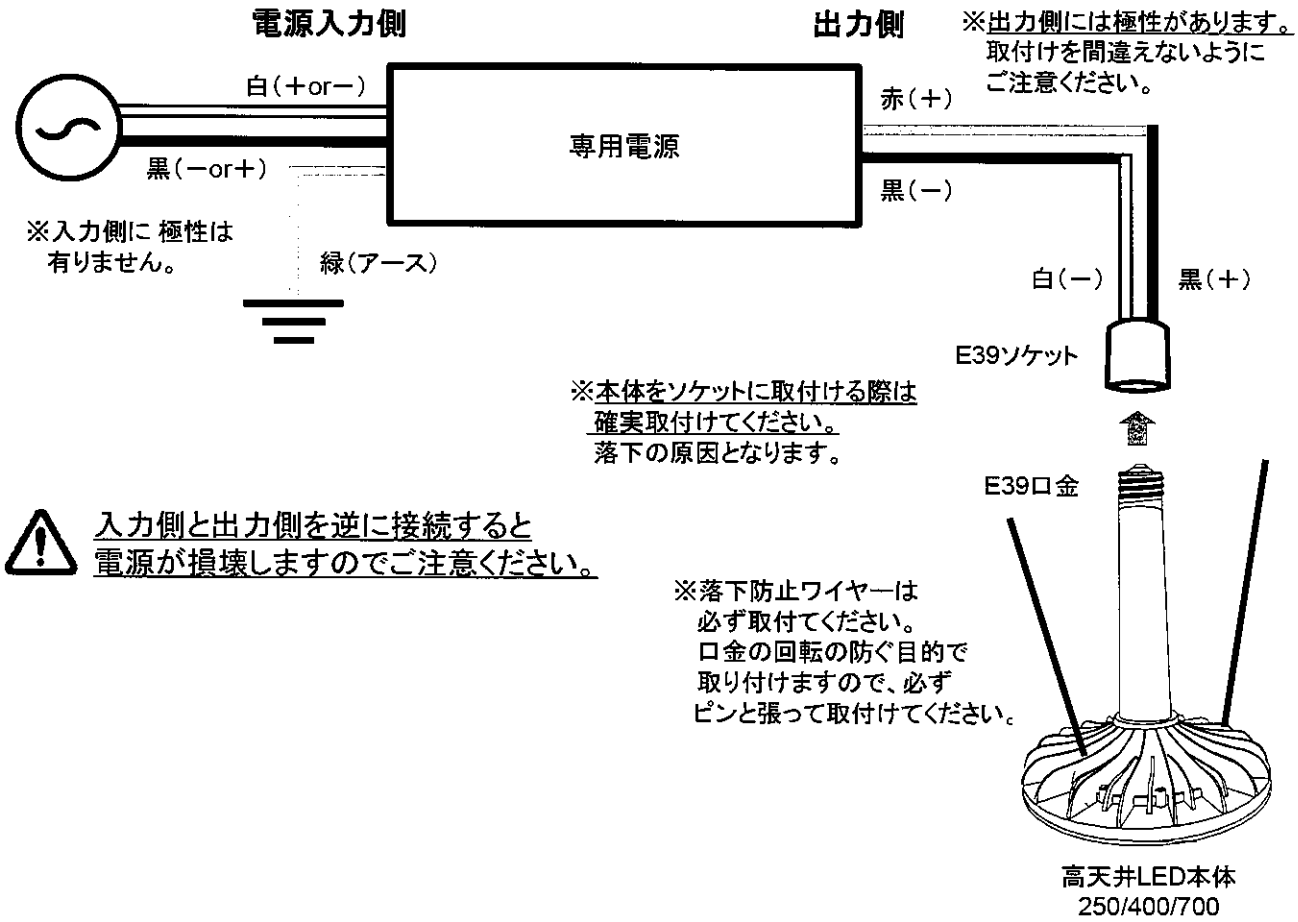

⚠ 入力側と出力側を逆に接続すると
電源が損壊しますのでご注意ください。

□アームタイプ・吊下げタイプの配線方法

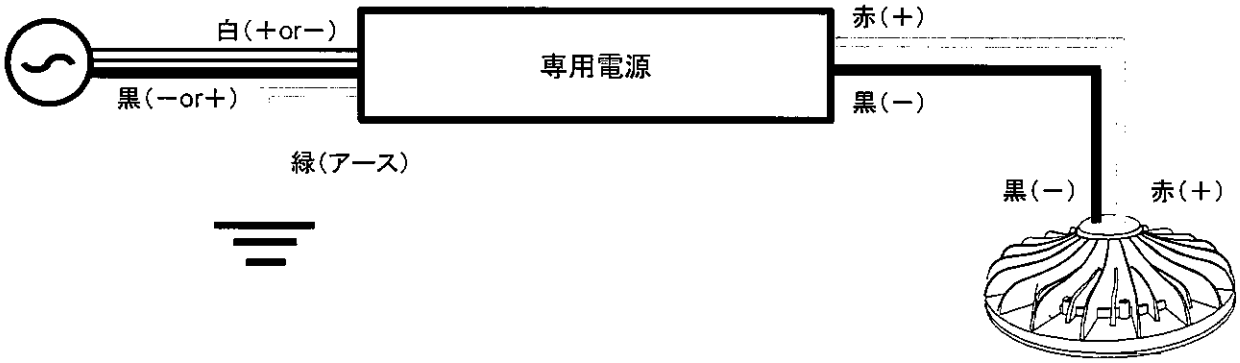

保証規定

CLAIR クレア

1. 本製品の取扱説明書、本体添付ラベルなどの注意書に従った使用状態で保証期間内に故障した場合には、無償交換または無償修理をさせていただきます。
   ①保証は弊社が指定する適切な環境下で、正しい配線方法、取り付け方法、電源接続方法に従って行われた場合に限ります。
   ②保証を受けられる場合は、納品書の控え、保証書の提出をお願いします。

2. 保証期間は、購入日から換算して2年間になります。

3. 弊社が行う保証は器具本体および電源の製品のみです。取替えにより発生する店舗休業補償、利益損失充填などは、いかなる場合も保証いたしかねますので、予めご了承下さい。

4. 保証期間内でも次のような場合には、有償修理とさせていただきます。
   ①使用上の誤り及び不当な修理や改造による故障及び損傷
   ②本取扱説明書で不適当と判断される使用環境（塩害を受けやすい場所、振動が激しい場所、サウナなど湿度が高い場所、粉塵が多い場所、冷凍庫などの外気温が低い場所、水中、引火する危険のある場所）に施工した場合による破損及び損傷
   ③お買い上げ後の輸送、移設、移動、落下などによる故障及び損傷（一度施工された後に移動などで製品を外した場合は保証期間であっても、保証の対象外となります）
   ④いたずらや故意・不注意による破損及び損傷
   ⑤火災、地震、水害、落雷、台風、その他天災地変ならびに公害、塩害、ガス害、異常電圧、指定外の不適合電源による破損及び損傷
   ⑥不当な改造や修理による破損及び損傷
   ⑦消耗部品が損耗し、取替えを要する場合
   ⑧保証書の提出がない場合

5. 保証は日本国内においてのみ有効です。

6. 保証書は再発行いたしませんので紛失しないよう大切に保管してください。

〒130－0026
東京都墨田区両国4－30－6 2F
(有) ミレニアムプラン
電話 03－5638－0557
FAX 03－5638－0558
http//:mille-p.net